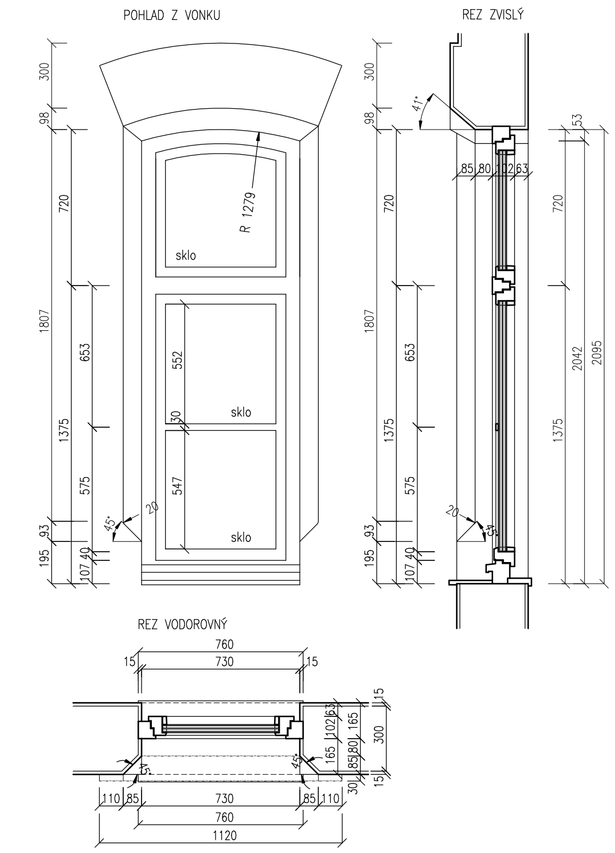


TVAROVÉ RIEŠENIE OKENNÝCH OTVOROV A VÝPLNÍ V ŠTÍTOVÝCH STENÁCH NA 1.NP – POLOŽKA D2

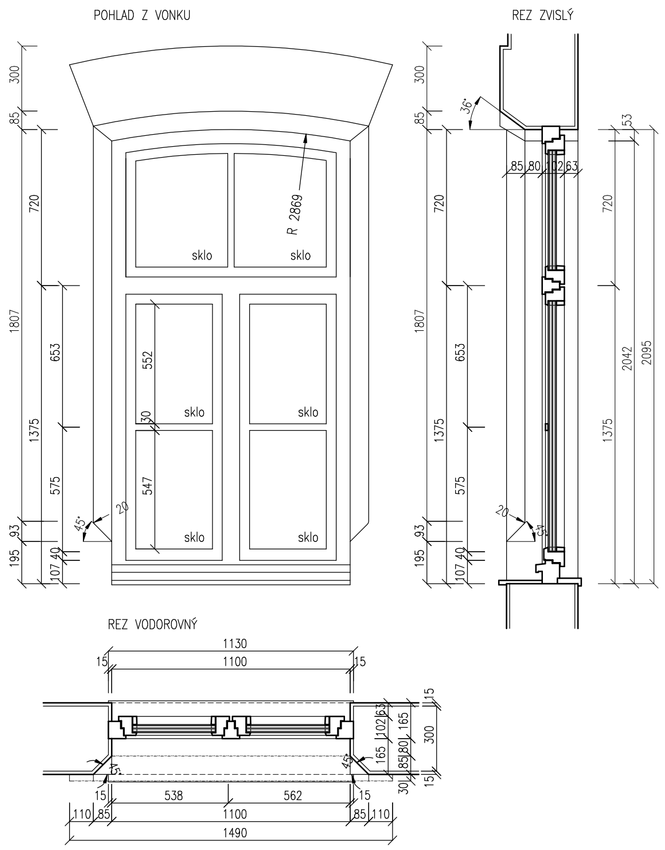


TVAROVÉ RIEŠENIE OKENNÝCH OTVOROV A VÝPLNÍ V BOČNÝCH STENÁCH NA 1.NP – POLOŽKA D1

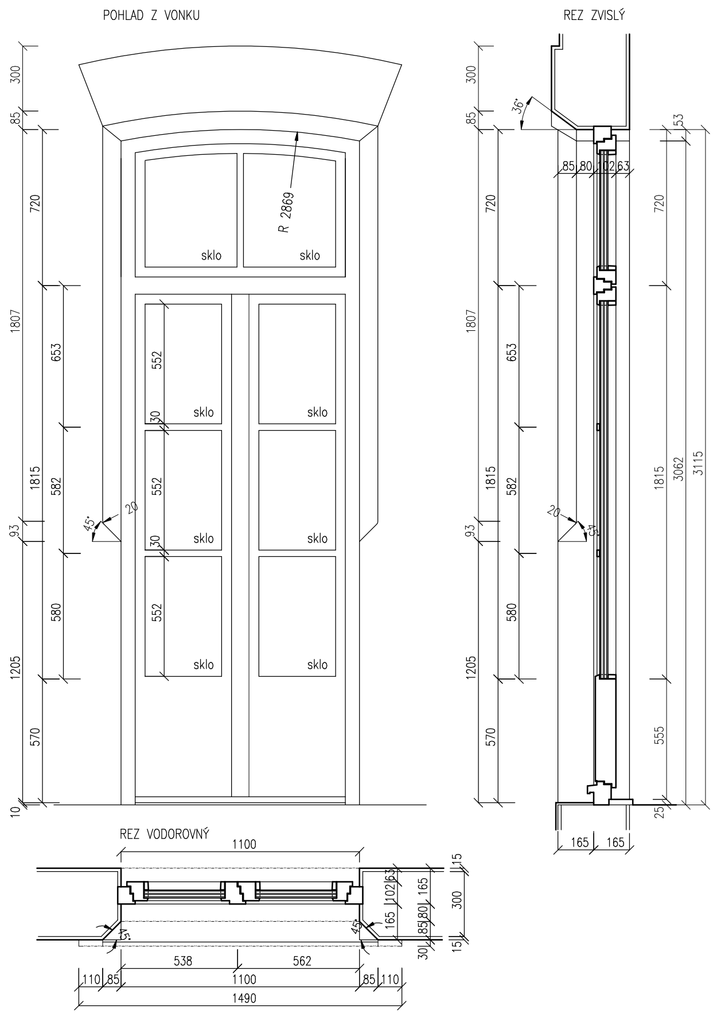


TVAROVÉ RIEŠENIE DVERNÝCH OTVOROV A VÝPLNÍ VCHODU NA TERASU – POLOŽKA D3

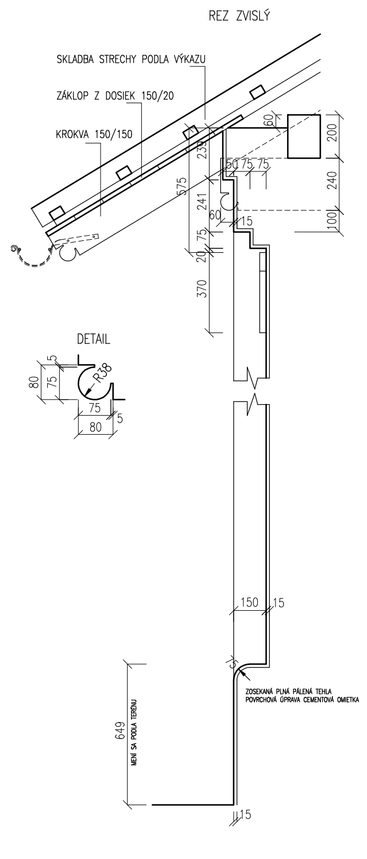


TVAROVÉ RIEŠENIE SOKLOVÉHO MURIVA A RÍMSE

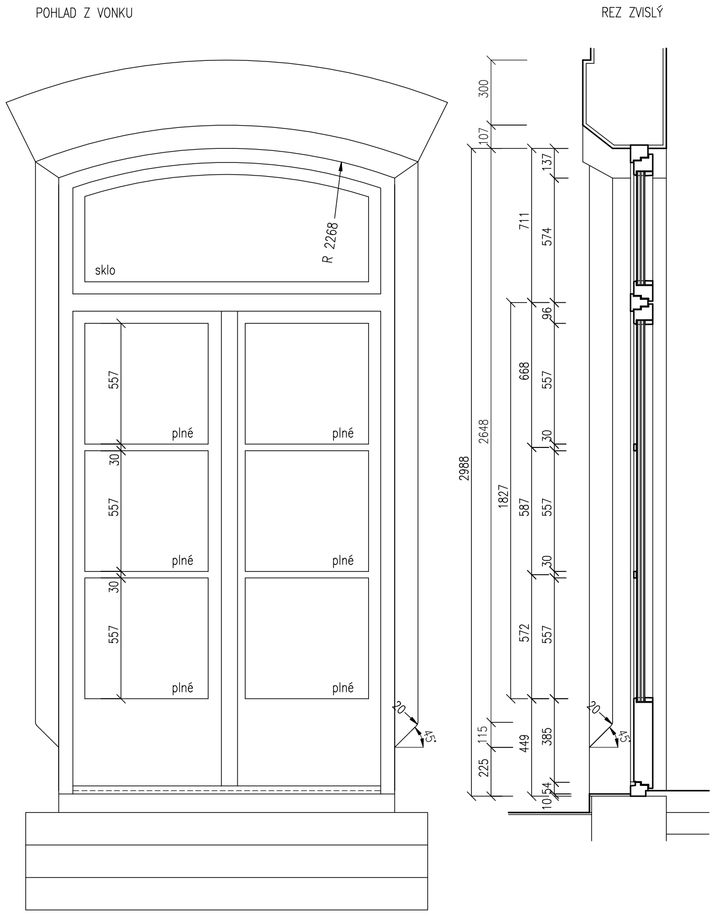


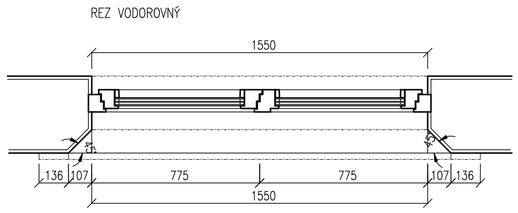


TVAROVÉ RIEŠENIE DVERNÉHO OTVORU A VÝPLNE V JUŽNEJ ŠTÍTOVEJ STENE – POLOŽKA D5a

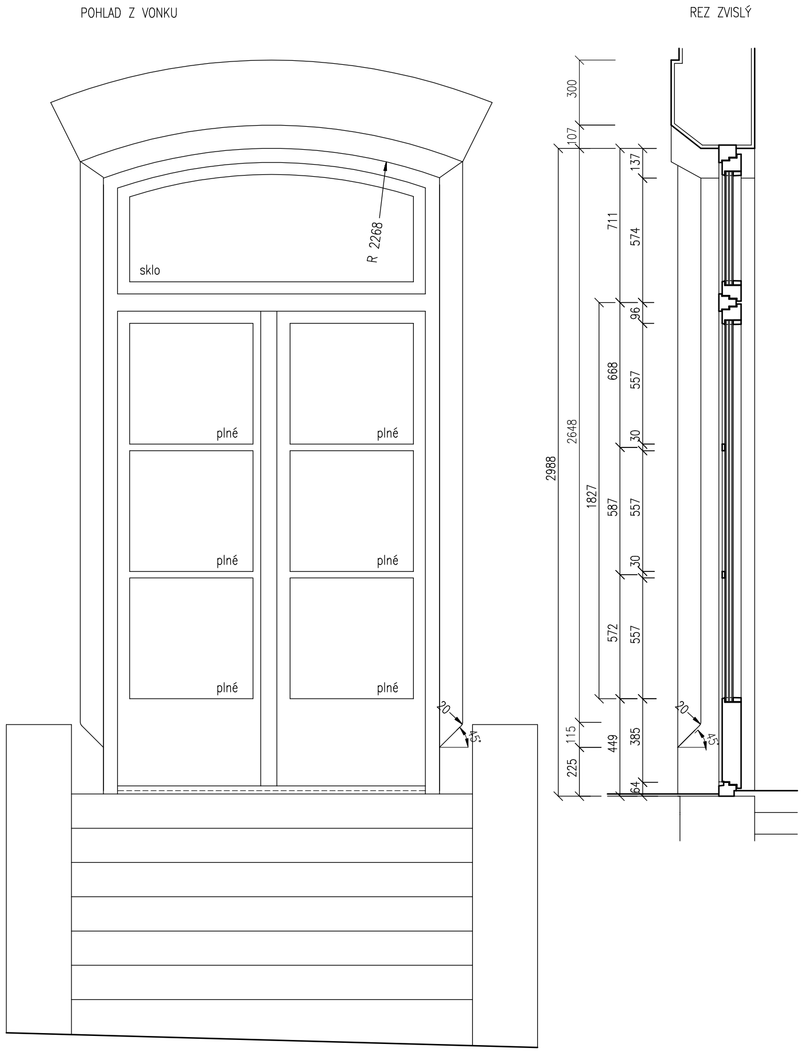


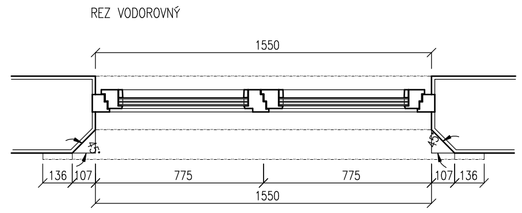


TVAROVÉ RIEŠENIE DVERNÉHO OTVORU A VÝPLNE V SEVERNEJ ŠTÍTOVEJ STENE – POLOŽKA D5b

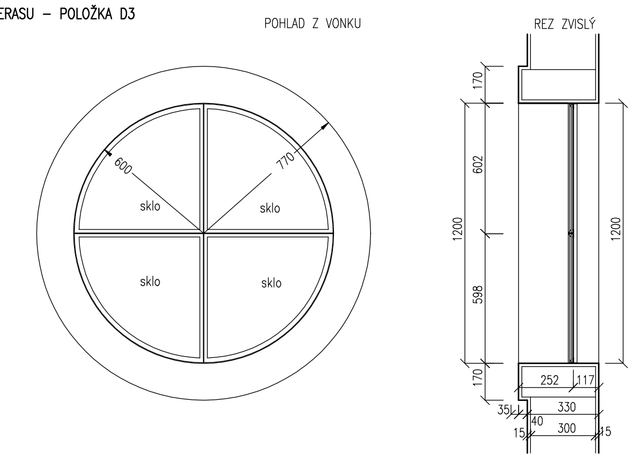


TVAROVÉ RIEŠENIE OKENNÉHO KRUHOVÉHO OTVORU A VÝPLNE V ŠTÍTOVÝCH STENÁCH – POLOŽKA D7

**POZNÁMKY**

DREVENÉ VÝPLNE S TROJSKLOM, OCELOVÝ RÁM KRUHOVÉHO OKNA REPASOVAŤ S JEDNODUCHÝM ČIRIM ZASKLENÍM.
ROZMERY A PROFILOVÉ RIEŠENIE DREVENÝCH VÝPLNÍ SA UPRESNÍ PODĽA TECHNOLOGICKÝCH MOŽNOSTÍ VÝROBCU.
POVRCHOVÁ A FAREBNÁ ÚPRAVA OKENNÝCH A DVERNÝCH VÝPLNÍ MORENÍM V ODTIENI PÍNIA
VNÚTORNÁ PARAPETNÁ DOSKA DREVENÁ FO FAREBNEJ ŠTRUKTÚRE OKENNEJ VÝPLNE – ÚPRAVA MORENÍM ODTIEŇ PÍNIA.
KOVANIE MATNÁ MOSADZ ALTERNATÍVNE FAREBNÁ ŠTRUKTÚRA V ODTIENI FARBY OKENNEJ VÝPLNE.
KOVANIE DVERÍ GULA – KLUČKA, ZÁMOK VLOŽKOVÝ BEZPEČNOSTNÝ.
VONKAJŠÍ PARAPET KERAMICKÝ Z TVAROVIEK KLINKER CRINITZBAUKERAMIK 220–280/120/15 TEHLOVÁ ČERVEŇ
VONKAJŠÍ PARAPET KERAMICKÝ Z TVAROVIEK KLINKER CRINITZBAUKERAMIK 220–280/120/15 TEHLOVÁ (PRÍRODNÁ) ČERVEŇ
KLADENÉ DO VÁPENNOCEMENTOVEJ MALTY, ŠKÁROVANIE CEMENTOVOU MALTOU, STYK S RÁMOM OKNA VYTMELIŤ.
PRVKY DAŽĎOVÝCH ŽLABOV Z TITÁNZINKOVÉHO PLECHU 0,5 V PREDZVETRALEJ MATNEJ ŠEDEJ ŠTRUKTÚRE.
ZÁVESNÉ HÁKY DAŽĎOVÝCH ZVODOV OSADIŤ PÔVODNÉ, HÁKY OČISTIŤ, OBNOVIŤ NÁTER – FARBA ANTRACITOVÁ

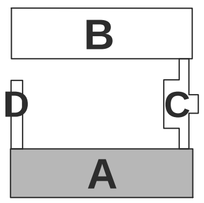


SADA

SÚRADNICOVÝ SYSTÉM: JTSK
VÝŠKOVÝ SYSTÉM: Bpv

±0,000 = 166,40

| | |
|---|---|
| AUTOR NÁVRHU DOSTAVBY | ING. L. HOLEJŠOVSKÝ, ING. ARCH. V. JARABICA |
| HLAV. RIEŠITEL ÚLOHY | ING. L. HOLEJŠOVSKÝ, ING. ARCH. V. JARABICA |
| VYPRACOVAL | ING. ARCH. V. JARABICA |
| KRESLIL | ING. ARCH. V. JARABICA |
| INVESTOR – OBSTARÁVATEL | MESTO NITRA, ŠTEFÁNIKOVA TRIEDA č. 60, 950 06 NITRA |
| NÁZOV | MATERSKÁ ŠKOLA KASÁRNE POD ZOBOROM NITRA<br>PRESTAVBA A PRÍSTAVBA OBJEKTU NA MARTINSKOM VRCHU |
| OBSAH | S0.01 – STAVEBNÁ ČASŤ "A"<br>TVAROVÉ RIEŠENIE OKENNÝCH A DVERNÝCH OTVOR. A VÝPLNÍ V OBV. STENÁCH |

HUMA '90

ŽUPNÉ NÁMESTIE 9
949 01 NITRA

| | |
|---|---|
| STUPEŇ | PROJEKT PRE SP A R |
| DÁTUM | 06/2016 |
| FORMÁT | 6xA4 |
| ČASŤ | E1.2.1 |
| STAV. OBJEKT | S0.01 |
| PROFESIA | ARCH. |
| Č.PRÍL.: 7 | MIERKA 1:20 |